SIGRID

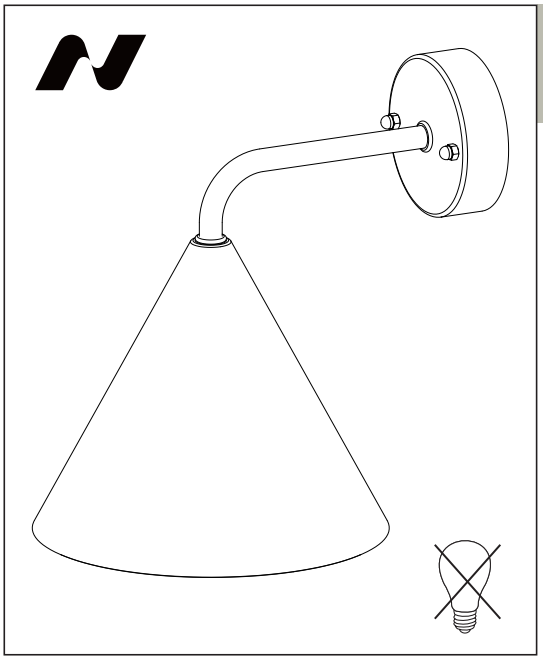

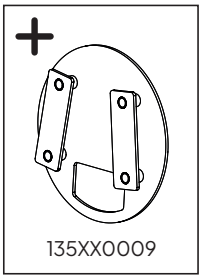
135XX0009

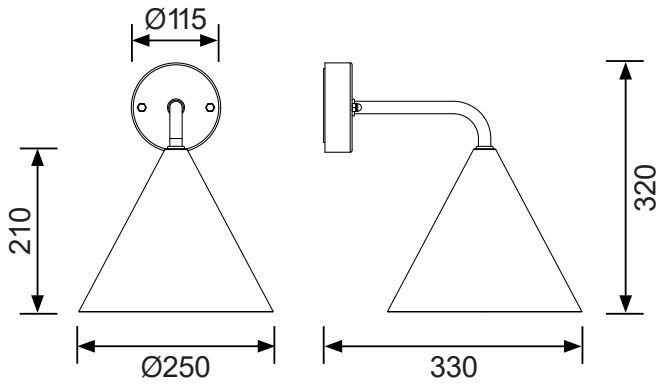
Ø115
210
320
Ø250
330

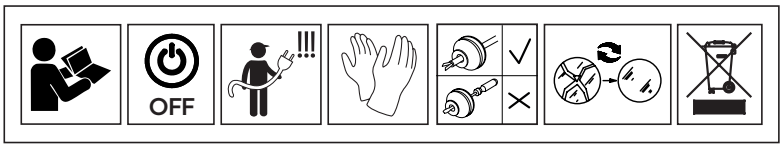
OFF

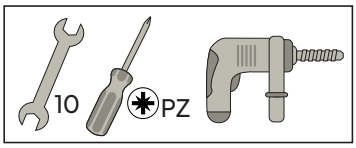
10
PZ

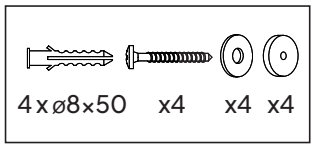
4 x ø8 x 50
x4
x4
x4

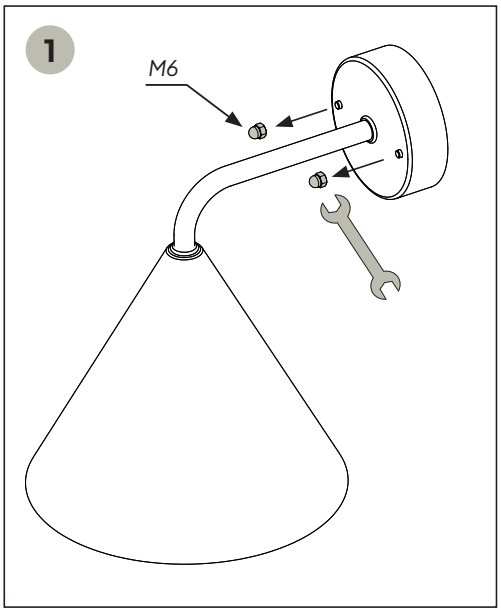
1
M6

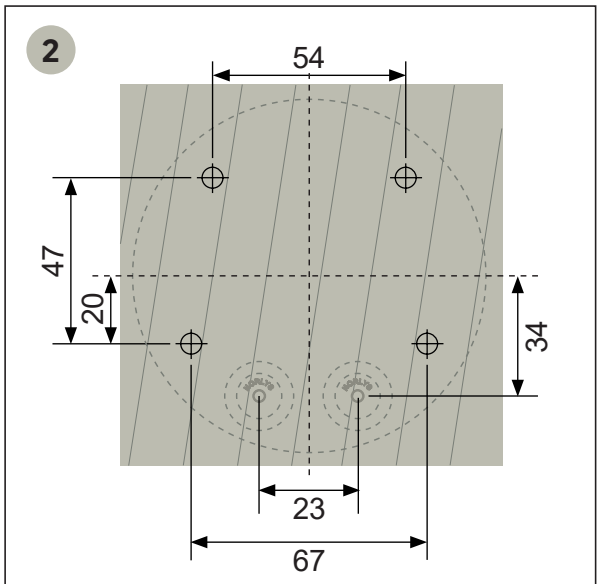
2
54
47
20
34
23
67

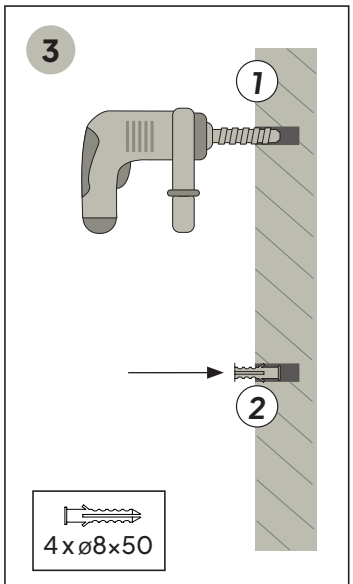
3
1
2
4 x ø8 x 50

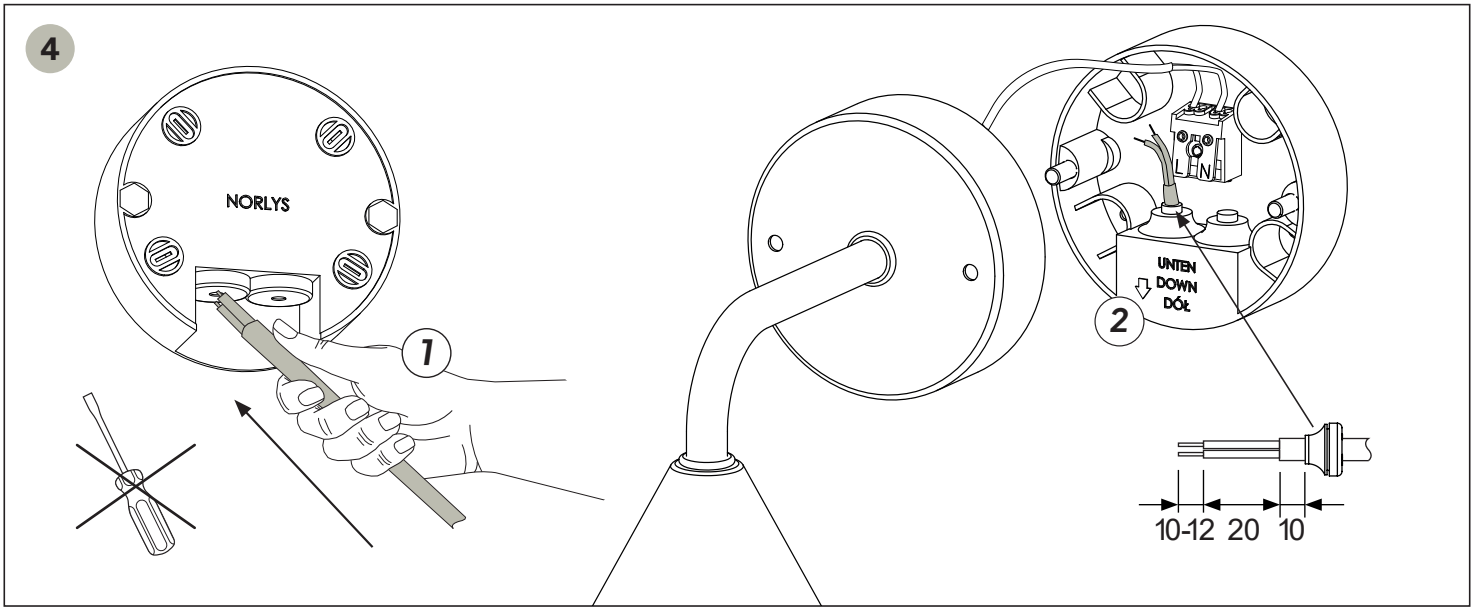
4
NORLYS
1
L N
UNTEN
DOWN
DÓŁ
2
10-12
20
10

5

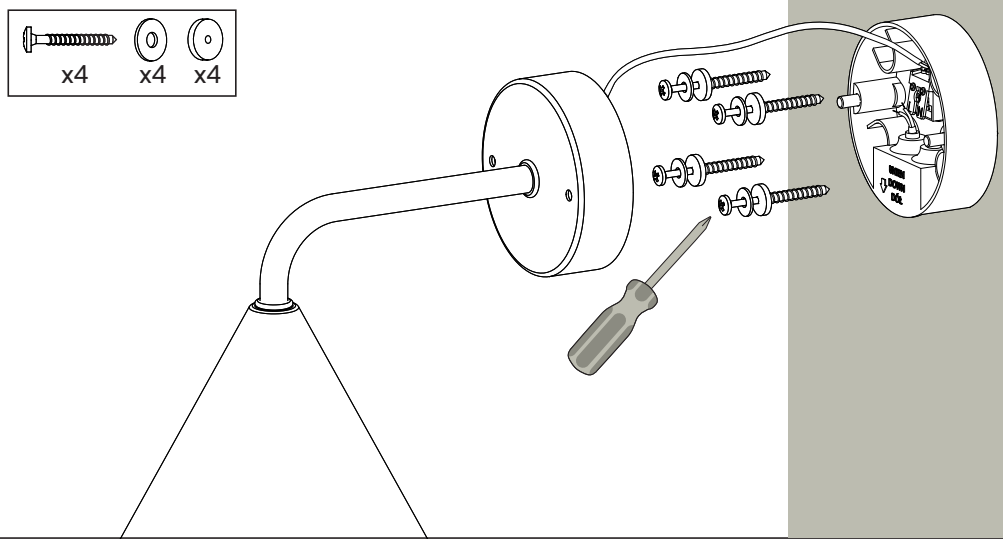

6

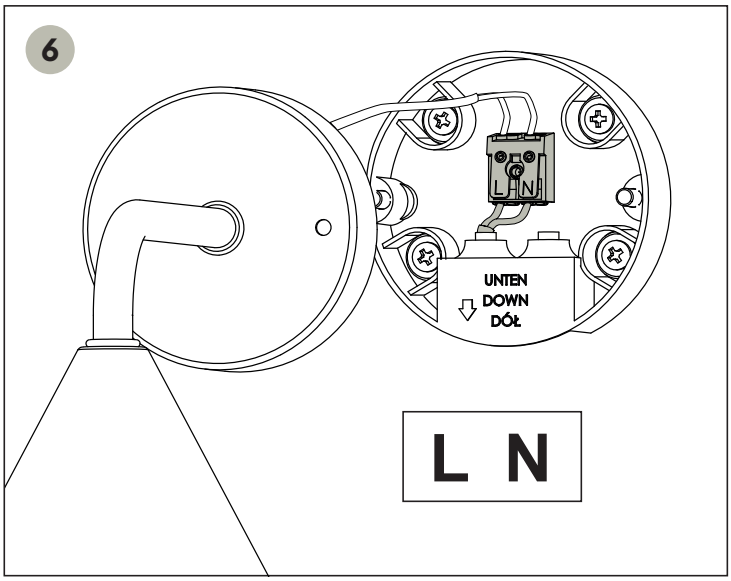

7

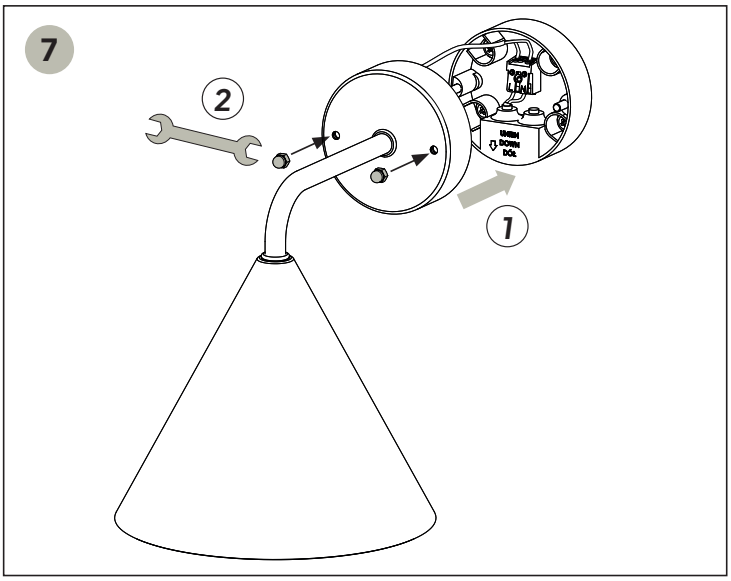

8

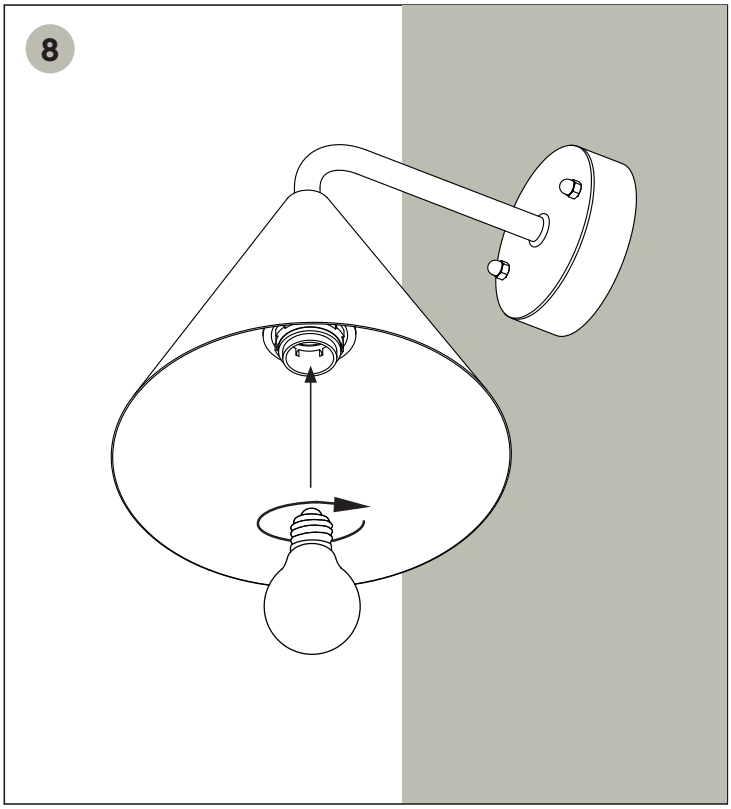

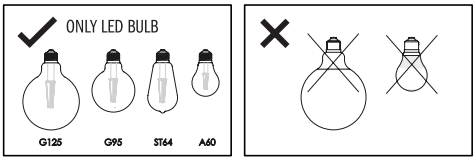

ENG Light fitting for replaceable light sources of the following types only: G125, G95, ST64 and A60 glass LED bulbs. Maximum bulb wattage: 12W.
For the product to be IP65-rated, a dedicated light source such as a G125, G95, ST64 or A60 glass LED lamp must be used.

NOR Armatur for utskiftbare lyskilder av følgende typer: LED-pærer i glass av typene G125, G95, ST64 og A60. Pærenes maksimale effekt er maks. 12 W.
For at produktet skal oppfylle IP65-kravene, må det brukes en spesialtilpasset lyskilde av typen LED-glasslampe G125, G95, ST64 eller A60.

SWE Armatur för utbytbara ljuskällor av följande typer: LED-lampor av glas, G125, G95, ST64, A60. Lampans maximala effekt är max. 12 W.
För att produkten ska uppfylla IP65-kraven måste man använda en avsedd ljuskälla av typen LED-lampa med glaskolv, t.ex. G125, G95, ST64 eller A60.

DE Leuchte für austauschbare Leuchtmittel ausschließlich vom Typ: LED-Glaslampe G125, G95, ST64, A60. Die maximale Leistung der Glühbirne beträgt max. 12 W.
Damit das Produkt die Schutzart IP65 erfüllt, muss eine spezielle Lichtquelle vom Typ Glas-LED-Lampe (G125, G95, ST64, A60) verwendet werden.

FR Luminaire compatible uniquement avec les ampoules LED en verre de type G125, G95, ST64 et A60. Puissance maximale de l'ampoule: 12 W max.
Pour que le produit soit conforme à la norme IP65, il convient d'utiliser une source lumineuse spécifique, à savoir une ampoule LED en verre de type G125, G95, ST64 ou A60.

PL Oprawa na wymienne źródło światła tylko typu: szklana lampa LED G125,G95, ST64, A60. Maksymalna moc żarówki max.12W.
Aby produkt posiadał IP65 należy stosować dedykowane źródło światła typu szklana lampa LED G125, G95, ST64, A60.



ENG Turn off the power before replacing the light source.
NOR Skru av strømmen før skifte av lyskilde.
SWE Koppla bort strömmen innan før byte av ljuskälla sker.
DE Schalten Sie die Stromversorgung aus, bevor Sie die Lichtquelle austauschen.
FR Éteindre le courant avant de remplacer la source lumineuse.
PL Przed wymianą źródła światła należy wyłączyć zasilanie.



ENG Screw/unscrew the component.
NOR Skru/skru løs komponenten.
SWE Skruva fast/skruva loss komponenten.
DE Schrauben Sie das Bauteil an oder ab.
FR Visser/dévisser le composant.
PL Wkręcić/wykręcić element.



ENG Drill a hole in the substrate.
NOR Bor et hull i underlaget.
SWE Borra ett hål i underlaget.
DE Bohren Sie ein Loch in den Untergrund.
FR Percez un trou dans le substrat.
PL Wywiercić otwór w podłożu.



ENG Replace any cracked protective screen.
NOR Sprukket glass må skiftes.
SWE Sprucket glas måste bytas.
DE Ersetzen Sie eine beschädigtn Schutzschirm.
FR Remplacer les écrans de protection fissurés.
PL Wymienić każdy pęknięty ekran ochronny.



ENG Accessories purchased separately.
NOR Tilbehør kjøpes separat.
SWE Tillbehör köps separat.
DE Zubehör separat erhältlich.
FR Accessoires vendus séparément.
PL Akcesoria do nabycia osobno.



ENG Replaceable light source.
NOR Utskiftbar lyskilde.
SWE Utbytbar ljuskälla.
DE Auswechselbare Lichtquelle.
FR Source lumineuse interchangeable.
PL Wymienne źródło światła.



ENG The set does not include a light source.
NOR Lyset er ikke inkludert i settet.
SWE Ljuskällan ingår inte i satsen.
DE Die Lichtquelle ist nicht im Lieferumfang enthalten.
FR La source lumineuse n'est pas fournie avec le kit.
PL Zestaw nie zawiera źródła światła.



ENG Before starting the installation, please read the instructions carefully.
NOR Les bruksanvisningen nøye før du begynner monteringen.
SWE Läs igenom instruktionen noggrant innan du påbörjar monteringen.
DE Lesen Sie die Anleitung vor Beginn der Montage sorgfältig durch.
FR Avant de commencer le montage, veuillez lire attentivement les instructions.
PL Przed rozpoczęciem montażu należy dokładnie zapoznać się z instrukcją.



ENG The light source contained in this luminaire shall only be replaced by the manufacturer or his service agent, or a similar qualified person.
NOR Installasjon skal utføres av en autorisert installatør/fagmann.
SWE All installation skall utföras av auktorieserad elinstallatör.
DE Die Montage und der Austausch der in dieser Leuchte enthaltenen Lichtquelle dürfen nur durch den Hersteller oder seinen Kundendienst oder einer gleich qualifizierte Person ausgeführt werden. Bitte lokale Bestimmungen beachten!
FR Le montage et le remplacement de la source lumineuse du luminaire doit être fait uniquement par le fabricant, un agent de maintenance ou une personne ayant des qualification similaires. Merci de respecter la rêglementation nationale.
PL Źródło światła zastosowane w tej oprawie oświetleniowej powinno być wymieniane wyłącznie przez producenta lub jego przedstawiciela serwisowego, lub podobnie wykwalifikowaną osobę.



ENG Only pierce NORLYS gasket with the installation cable of 7–10,5mm diameter. Damage caused by tools will lead to IP degradation. Wrong installation leads to loss of warranty.
NOR Gjennombor NORLYS-pakning med installasjonskabel ø7–10,5 mm diameter. Skader forårsaket av verktøy vil føre til IP-nedbrytning. Feil installasjon fører til tap av garanti.
SWE Använd endast 7–10,5mm Ø kabel för genomträngning av packningar. Skador orsakade av andra typer av verktyg kan sänka IP-klassning på armaturen. Felaktig installation kan orsaka garantiförlust.
DE Nur NORLYS Dichtung mit dem Installationskabel eines Durchmessers von 7–10,5mm durchstechen. Beschädigung durch Werkzeuge führt zu IP Verminderung und Garantieverlust.
FR Percez seulement le joint NORLYS avec le câble d'installation d'un diamètre de 7 à 10,5 mm. Les dommages causés par des outils entraîneront une dégradation de l'IP et la perte de garantie!
PL Uszczelkę NORLYS Ø7–10,5mm przebijać tylko przewodem instalacyjnym. Przebicie innymi narzędziami powoduje utratę szczelności IP oraz utratę gwarancji.



ENG When installing light fittings made of copper, brass and zinc, protective gloves must be worn at all times. The gloves should be clean and dry.
NOR Ved montering av lysarmaturer laget av kobber, messing og sink må det alltid brukes vernehansker. Hanskene skal være rene og tørre.
SWE Vid montering av belysningsarmaturer tillverkade av koppar, mässing och zink måste skyddshandskar användas. Handskarna ska vara rena och torra.
DE Bei der Montage von Leuchten aus Kupfer, Messing und Zink müssen unbedingt Schutzhandschuhe getragen werden. Die Handschuhe sollten sauber und trocken sein.
FR Lors du montage de luminaires en cuivre, en laiton et en zinc, il est impératif de porter des gants de protection. Les gants doivent être propres et secs.
PL Podczas montażu opraw oświetleniowych wykonanych z miedzi, mosiądzu i ocynku należy bezwzględnie używać rękawic ochronnych. Rękawice powinny być czyste i suche.

